圆锥滚子轴承

d 85.000-360.000mm-30317

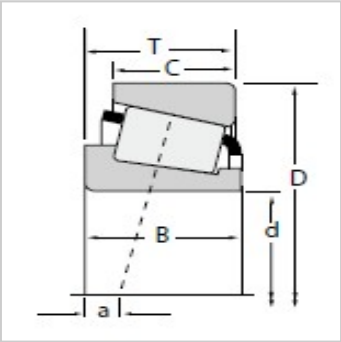

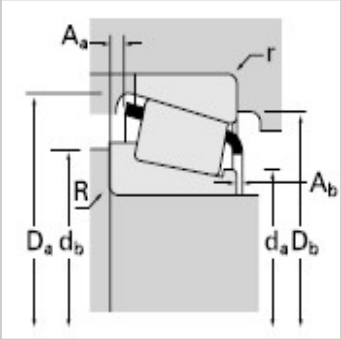

参数信息:

尺寸,mm：	
d：	85.000
D：	180.000
T：	44.500
额定载荷,N：	
动载：	290000
系数e：	0.35
系数Y：	1.74
动载：	75300
动载：	44400
系数K：	1.69
静载：	346000
轴承型号：	
内圈：	30317
外圈：	30317
轴承：	
B：	41.000
C：	34.000
a：	-9.7
轴：	
最大轴肩：	4.0
轴肩直径：	100.0
轴肩直径：	106.0
轴承座：	
最大挡肩：	3.0
挡肩直径：	166.5
挡肩直径：	162.0
保持架：	
A：	6.00

A：	3.50
系数：	
G：	144
G：	41.6
G：	0.0823
重量kg：	4.78

: